S-JTSK / Bpv **±0,00 = 193,90**

MŠ KOVÁŘSKÁ II

REKONSTRUKCE OBJEKTU U ŠKOLIČKY 2176/1, 2177/3

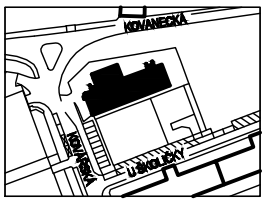

OBJEDNATEL **MČ PRAHA 9** Sokolovská 14/324, 180 49 Praha 9 IČ: 00063894	STUPEŇ DOKUMENTACE **DPS / DVZ**
ZHOTOVITEL, GENERÁLNÍ PROJEKTANT **ArtStat s.r.o.** Gorazdova 355/5, Nové Město, 120 00 Praha 2 IČ: 03613755	DATUM **12 / 2025**
ZHOTOVITEL SPECIALIZOVANÉ ČÁSTI Ing. Aleš JANOUŠEK Buchovcova 1731/1, 130 00 Praha 3 IČ: 04063511	RAZÍTKO, PODPIS
ZODPOVĚDNÝ PROJEKTANT Ing. Aleš Janoušek	
VYPRACOVAL Ing. Aleš Janoušek	
SPECIALIZOVANÁ ČÁST **D.1.1 - ARCHITEKTONICKO-STAVEBNÍ ČÁST**	PARÉ
OBSAH **TABULKA VNITŘNÍCH DVEŘÍ**	

OBJEKT	MĚŘÍTKO	ČÍSLO VÝKRESU
SO-01	**1:50**	**D.1.1.b.14**

Obecné poznámky k vnitřním dveřím a zárubním:
(netýká se hliníkových dveří)

Zárubně vnitřních dveří jsou ocelové. Všechny zárubně jsou navrženy jako dodatečně montované dvoudílné obložkové. Stavba připraví stavební otvor přesných rozměrů a zárubeň se osadí do finálního čistého otvoru. Zárubně budou mít povrchovou úpravu již z výroby. U dveří otevíraných směrech do chodby jsou z estetických důvodů navržena bezfalcová dveřní křídla se skrytými panty. Všechny ostatní dveře jsou s polodrážkou.

U zárubní pro dodatečnou montáž u dveří s polodrážkou jsou uvažované tyto rozměry stavebního otvoru:
šířka stavebního otvoru: světlá šířka+70mm (tolerance -0,+10)
výška stavebního otvoru: světlá výška+35mm (tolerance -0,+10)
(rozměry neplatí pro bezfalcové dveře)

Při montáži protipožárních zárubní a dveří je nutné postupovat dle technologického postupu výrobce - např. je nutné použít protipožární pěnu apod.

Před zadáním do výroby je nutné veškeré rozměry zaměřit.
Výrobní dokumentace bude předložena projektantovi ke schválení.
Barevnost dveří a zárubní viz samostatná část PD.

Č.L. 1 — TABULKA VÝPLNÍ OTVORŮ - DVEŘE — MŠ KOVÁŘSKÁ II

OZN.	SCHEMA, ROZMĚR	POČET (ks) 1.NP	POČET (ks) 2.NP	POČET (ks) celk.	MATERIÁL, POPIS	KOVÁNÍ	POZNÁMKA
D.1 / L	**HLINÍKOVÉ PROTIPOŽÁRNÍ DVOUKŘÍDLÉ DVEŘE S NADSVĚTLÍKEM** -stavební otvor 1950x2800 -hlavní křídlo levé 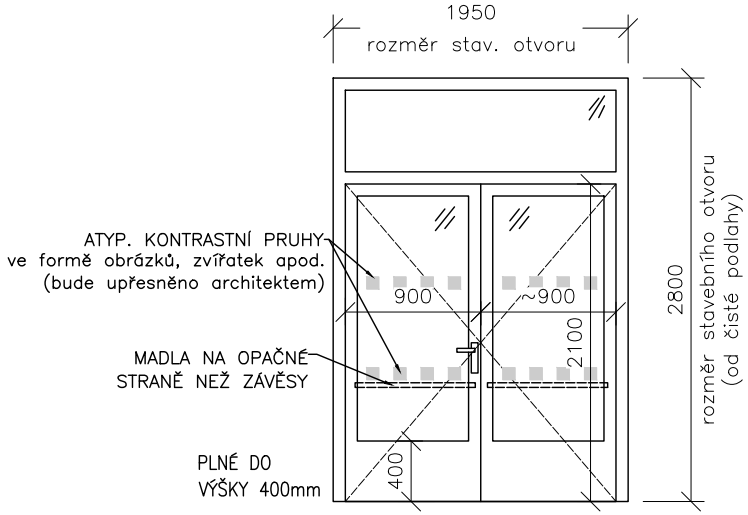 	1	-	1	-hliníkové interiérové prosklené dveře s nadsvětlíkem bez požadavku na součinitel prostupu tepla -hlavní křídlo musí mít šířku min. 900 mm -protipožární odolnost EI15 DP3 C -lištový samozavírač pro dvoukřídlé dveře s koordinátorem zavírání a s přídržnými magnety s lokální detekcí požáru (dveře při provozu budou trvale otevřené, dveře se automaticky zavřou při požáru či výpadku elektřiny; dále možnost uvolnění magnetů ručně) možnost nastavení aretace do min. 120° -bez prahu -zasklení protipožární v bezpečnostní třídě 1B1 -dveře musí splňovat požadavky bezbariérové legislativy - kontrastní pruhy, madla na opačné straně než závěsy, výška kliky max.1100mm, výška zámku max.1000mm, požadavky na vizuální kontrast a další. -barevnost RAL viz samostatná část PD	- kování klika-klika - bez vložky zámku	- požární odolnost EI 15 DP3 C
D.1 / P		-	-	-			
D.2 / L	**PROTIPOŽÁRNÍ OCELOVÉ DVEŘE BEZFALCOVÉ S BOČNÍM SVĚTLÍKEM V OCELOVÉ ZÁRUBNI PRO DODATEČNOU MONTÁŽ (vstupní dveře do šaten)** -světlý rozměr křídla 900x2100 -stavební otvor 1500x2135 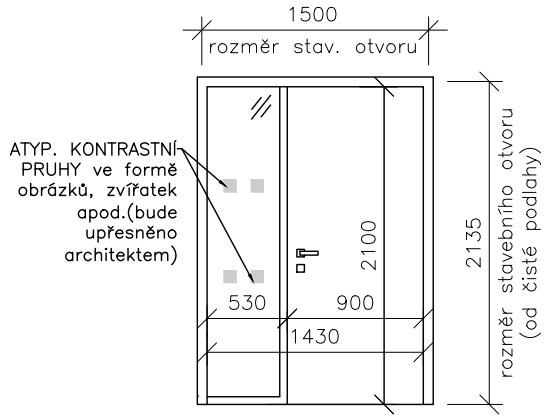 Tvar zárubně 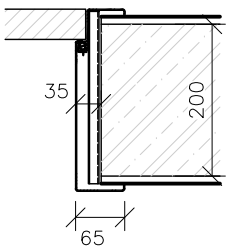 	2	1	3	-křídlo ocelové plné hladké protipožární bezfalcové -zárubeň ocelová protipožární s bočním světlíkem určená pro dodatečnou montáž (dvoudílná obložková typu HDt) - skryté závěsy -celoobvodové těsnění - zárubeň bude mít povrchovou úpravu již z výroby - osazeno v žb stěně tl. 200 mm (plus omítka, příp. obklad-zaměřit) - zasklení bočního světlíku protipožární bezpečnostní sklo ve třídě 1B1 (čiré+kontrastní pruhy) - bez prahu - samozavírač vyšší kategorie s kluznou lištou s integrovanou podporou otevírání (opening assistence) Barevnost zárubně a křídla RAL viz samostatná část PD	- rozetové kování broušená nerez - klika-klika - bezpečnostní vložka zámku - systém generálního klíče	- požární odolnost EI 15 DP3 C - před zadáním do výroby zaměřit
D.2 / P		-	1	1			

PROJEKTANT SI VYHRAZUJE PRÁVO SCHVÁLENÍ DÍLENSKÉ DOKUMENTACE PŘED ZAHÁJENÍM VÝROBY

VŠECHNY ROZMĚRY JE NUTNÉ OVĚŘIT NA STAVBĚ

TABULKA VÝPLNÍ OTVORŮ - DVEŘE

OZN.	SCHEMA, ROZMĚR	POČET (ks) 1.NP	POČET (ks) 2.NP	POČET (ks) celk.	MATERIÁL, POPIS	KOVÁNÍ	POZNÁMKA
D.3 / L	**DVEŘE S BOČNÍM SVĚTLÍKEM V OCELOVÉ ZÁRUBNI PRO DODATEČNOU MONTÁŽ** **(vstupní dveře do heren)** -světlý rozměr křídla 900x2100 -stavební otvor 1500x2135 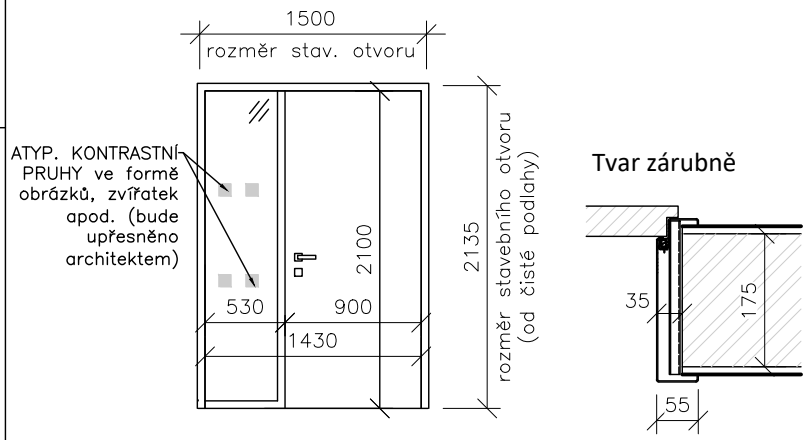 	1	1	2	-křídlo plné hladké s polodrážkou tl.40mm -povrch CPL laminát, hrany ABS, povrchová úprava spodní hrany proti vlhkosti - padací prahová lišta -zárubeň ocelová s bočním světlíkem určená pro dodatečnou montáž (dvoudílná obložková typu HDt) -celoobvodové těsnění -zárubeň bude mít povrchovou úpravu již z výroby - osazeno ve zděné stěně tl. 175 mm (plus omítka, příp. obklad-zaměřit) - zasklení bočního světlíku bezpečnostní sklo ve třídě 1B1 (čiré+kontrastní pruhy) Barevnost zárubně RAL viz samostatná část PD Barevnost křídla RAL viz samostatná část PD	- rozetové kování broušená nerez - klika-klika - bezpečnostní vložka zámku - systém generálního klíče	- před zadáním do výroby zaměřit
D.3 / P		1	1	2			
D.4 / L	**PROTIPOŽÁRNÍ DVEŘE JEDNOKŘÍDLÉ PLNÉ BEZFALCOVÉ V OCELOVÉ ZÁRUBNI PRO DODATEČNOU MONTÁŽ** -světlý rozměr křídla 900x2100 -stavební otvor 1000x2135 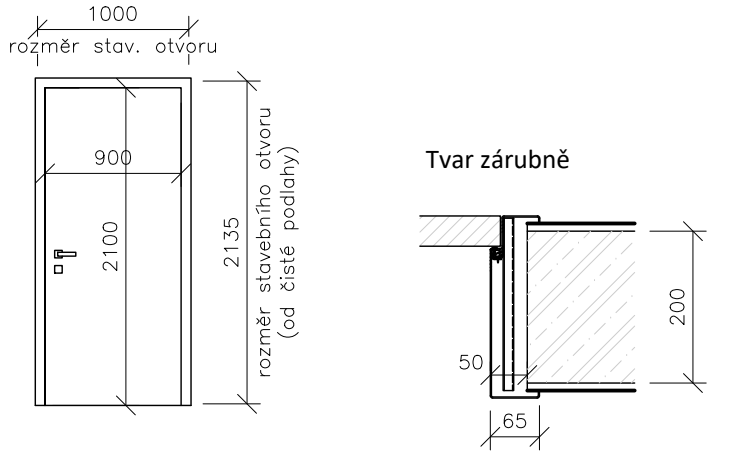 	-	1	1	-křídlo plné hladké bezfalcové tl.40mm -povrch CPL laminát, hrany ABS, povrchová úprava spodní hrany proti vlhkosti -zárubeň ocelová určená pro dodatečnou montáž (dvoudílná obložková typu HDt) -skryté závěsy -celoobvodové těsnění -zárubeň bude mít povrchovou úpravu již z výroby - osazeno v žb tl. 200 mm (plus omítka, příp. obklad-zaměřit) - bez prahu - samozavírač Barevnost zárubně RAL viz samostatná část PD Barevnost křídla RAL viz samostatná část PD	- rozetové kování broušená nerez - klika-klika - bezpečnostní vložka zámku - systém generálního klíče	- požární odolnost EI 15 DP3 C - před zadáním do výroby zaměřit
D.4 / P		1	1	2			

TABULKA VÝPLNÍ OTVORŮ - DVEŘE

OZN.	SCHEMA, ROZMĚR	POČET (ks) 1.NP	POČET (ks) 2.NP	POČET (ks) celk.	MATERIÁL, POPIS	KOVÁNÍ	POZNÁMKA
D.5 / L	**PROTIPOŽÁRNÍ DVEŘE JEDNOKŘÍDLÉ PLNÉ BEZFALCOVÉ V OCELOVÉ ZÁRUBNI PRO DODATEČNOU MONTÁŽ** -světlý rozměr křídla 800x2100 -stavební otvor 900x2135 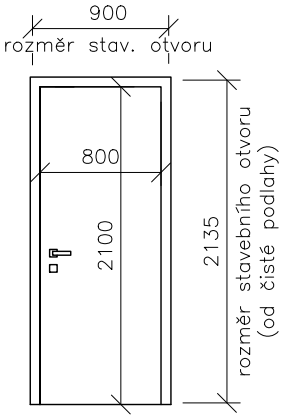 Tvar zárubně 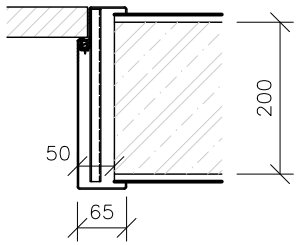 	1	1	2	-křídlo plné hladké bezfalcové tl.40mm -povrch CPL laminát, hrany ABS, povrchová úprava spodní hrany proti vlhkosti -zárubeň ocelová určená pro dodatečnou montáž (dvoudílná obložková typu HDt) -skryté závěsy -celoobvodové těsnění -zárubeň bude mít povrchovou úpravu již z výroby - osazeno v žb tl. 200 mm (plus omítka, příp. obklad-zaměřit) - bez prahu - samozavírač Barevnost zárubně RAL viz samostatná část PD Barevnost křídla RAL viz samostatná část PD	- rozetové kování broušená nerez - klika-klika - bezpečnostní vložka zámku - systém generálního klíče	- požární odolnost EI 15 DP3 C - před zadáním do výroby zaměřit
D.5 / P		-	-	-			
D.6 / L	**PROTIPOŽÁRNÍ DVEŘE DVOUKŘÍDLÉ PLNÉ BEZFALCOVÉ V OCELOVÉ ZÁRUBNI PRO DODATEČNOU MONTÁŽ** -světlý rozměr křídla 900+900x2100 -stavební otvor 1900x2135 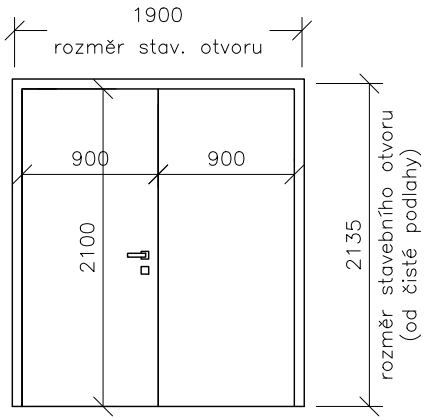 Tvar zárubně 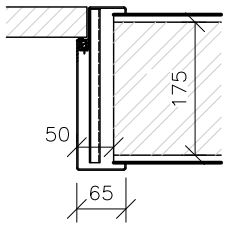 	-	1	1	-křídlo plné hladké bezfalcové tl.40mm -povrch CPL laminát, hrany ABS, povrchová úprava spodní hrany proti vlhkosti -zárubeň ocelová určená pro dodatečnou montáž (dvoudílná obložková typu HDt) -skryté závěsy -celoobvodové těsnění -zárubeň bude mít povrchovou úpravu již z výroby - osazeno ve zděné stěně tl. 175 mm (plus omítka, příp. obklad-zaměřit) - padací prahová lišta - samozavírač s koordinátorem zavírání Barevnost zárubně RAL viz samostatná část PD Barevnost křídla RAL viz samostatná část PD	- rozetové kování broušená nerez - klika-klika - bezpečnostní vložka zámku - systém generálního klíče	- požární odolnost EI15 DP3 C - neprůzvučnost dveří 32 dB - před zadáním do výroby zaměřit
D.6 / P		-	-	-			

TABULKA VÝPLNÍ OTVORŮ - DVEŘE

OZN.	SCHEMA, ROZMĚR	POČET (ks) 1.NP	POČET (ks) 2.NP	POČET (ks) celk.	MATERIÁL, POPIS	KOVÁNÍ	POZNÁMKA
D.7 / L	**PROTIPOŽÁRNÍ DVEŘE JEDNOKŘÍDLÉ PLNÉ V OCELOVÉ ZÁRUBNI PRO DODATEČNOU MONTÁŽ** -světlý rozměr křídla 900x2100 -stavební otvor 970x2135 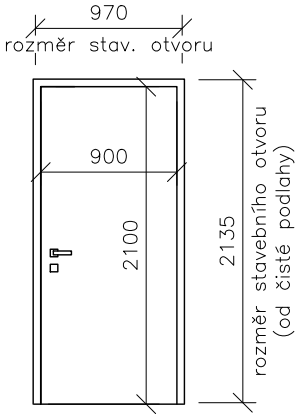 Tvar zárubně 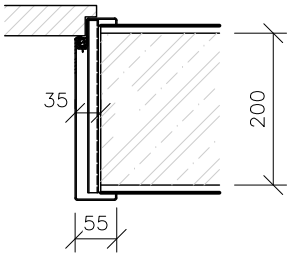 	1	1	2	-křídlo plné hladké protipožární s polodrážkou tl.40mm -povrch CPL laminát, hrany ABS, povrchová úprava spodní hrany proti vlhkosti -zárubeň protipožární ocelová určená pro dodatečnou montáž (dvoudílná obložková typu HDt) -celoobvodové těsnění -zárubeň bude mít povrchovou úpravu již z výroby - osazeno ve žb stěně tl. 200 mm (plus omítka, příp. obklad-zaměřit) -samozavírač -bez prahu, 1xpadací prahová lišta (u dveří do m.č. 2.03) Barevnost zárubně RAL viz samostatná část PD Barevnost křídla RAL viz samostatná část PD	- rozetové kování broušená nerez - klika-klika - bezpečnostní vložka zámku - systém generálního klíče	- požární odolnost EI15 DP3 C - 1x neprůzvučnost 27 dB (u dveří do m.č. 2.03) - před zadáním do výroby zaměřit
D.7 / P		1	-	1			
D.8 / L	**PROTIPOŽÁRNÍ DVEŘE JEDNOKŘÍDLÉ PLNÉ V OCELOVÉ ZÁRUBNI PRO DODATEČNOU MONTÁŽ PROTIHLUKOVÉ** -světlý rozměr křídla 900x2100 -stavební otvor 970x2135 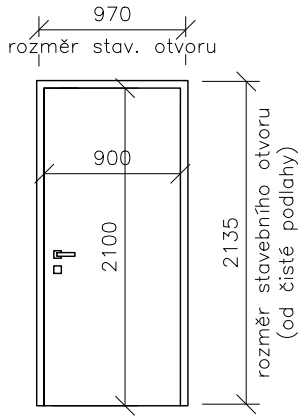 Tvar zárubně 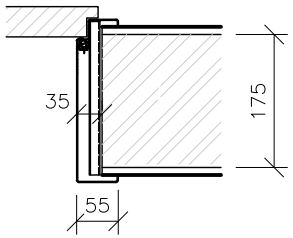 	1	-	1	-křídlo plné hladké protipožární s polodrážkou tl.40mm -povrch CPL laminát, hrany ABS, povrchová úprava spodní hrany proti vlhkosti -zárubeň protipožární ocelová určená pro dodatečnou montáž (dvoudílná obložková typu HDt) -celoobvodové těsnění -zárubeň bude mít povrchovou úpravu již z výroby - osazeno ve zděné stěně tl. 175 mm (plus omítka, příp. obklad-zaměřit) -padací prahová lišta -samozavírač Barevnost zárubně RAL viz samostatná část PD Barevnost křídla RAL viz samostatná část PD	- rozetové kování broušená nerez - klika-klika - bezpečnostní vložka zámku - systém generálního klíče	- požární odolnost EI15 DP3 C - neprůzvučnost dveří 32 dB - před zadáním do výroby zaměřit
D.8 / P		1	-	1			

TABULKA VÝPLNÍ OTVORŮ - DVEŘE

OZN.	SCHEMA, ROZMĚR	POČET (ks) 1.NP	POČET (ks) 2.NP	POČET (ks) celk.	MATERIÁL, POPIS	KOVÁNÍ	POZNÁMKA
D.8a / L	**PROTIPOŽÁRNÍ DVEŘE JEDNOKŘÍDLÉ PLNÉ V OCELOVÉ ZÁRUBNI PRO DODATEČNOU MONTÁŽ PROTIHLUKOVÉ S BLOKOVÁNÍM** -světlý rozměr křídla 900x2100 -stavební otvor 970x2135 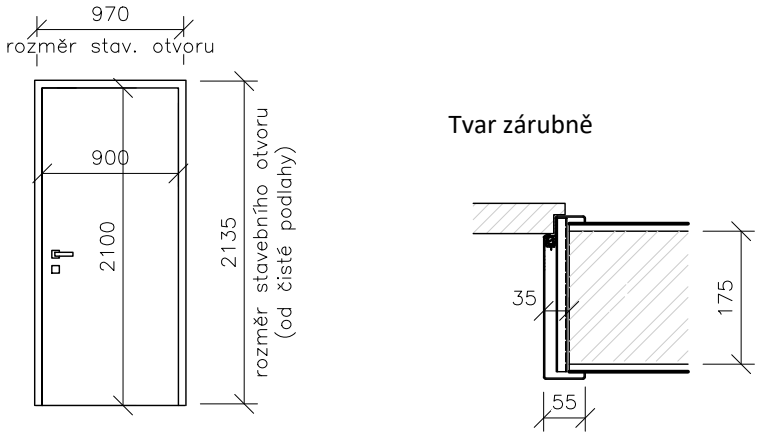 	-	-	-	-křídlo plné hladké protipožární s polodrážkou tl.40mm -povrch CPL laminát, hrany ABS, povrchová úprava spodní hrany proti vlhkosti -zárubeň protipožární ocelová určená pro dodatečnou montáž (dvoudílná obložková typu HDt) -celoobvodové těsnění -zárubeň bude mít povrchovou úpravu již z výroby - osazeno ve zděné stěně tl. 175 mm (plus omítka, příp. obklad-zaměřit) -padací prahová lišta -samozavírač s funkcí blokování požárních dveří s napojením na odchodová tlačítka z obou stran- viz projekt slaboproudu Barevnost zárubně RAL viz samostatná část PD Barevnost křídla RAL viz samostatná část PD	- rozetové kování broušená nerez - klika-paniková klika (z herny) - bezpečnostní vložka zámku - systém generálního klíče	- požární odolnost EI15 DP3 C - neprůzvučnost dveří 32 dB - před zadáním do výroby zaměřit
D.8a / P		1	-	1			
D.8b / L	**PROTIPOŽÁRNÍ DVEŘE JEDNOKŘÍDLÉ PLNÉ V OCELOVÉ ZÁRUBNI PRO DODATEČNOU MONTÁŽ PROTIHLUKOVÉ, paniková klika** -světlý rozměr křídla 900x2100 -stavební otvor 970x2135 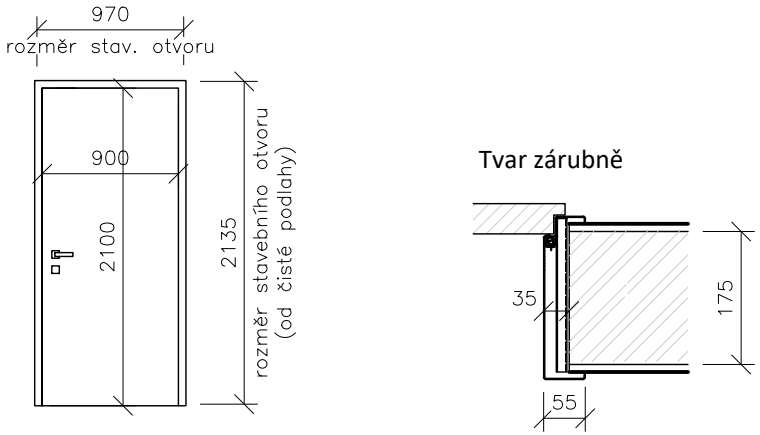 	-	-	-	-křídlo plné hladké protipožární s polodrážkou tl.40mm -povrch CPL laminát, hrany ABS, povrchová úprava spodní hrany proti vlhkosti -zárubeň protipožární ocelová určená pro dodatečnou montáž (dvoudílná obložková typu HDt) -celoobvodové těsnění -zárubeň bude mít povrchovou úpravu již z výroby - osazeno ve zděné stěně tl. 175 mm (plus omítka, příp. obklad-zaměřit) -padací prahová lišta -samozavírač Barevnost zárubně RAL viz samostatná část PD Barevnost křídla RAL viz samostatná část PD	- rozetové kování broušená nerez - klika-paniková klika (ve směru úniku, tzn. z 2.11 do 2.13) - bezpečnostní vložka zámku - systém generálního klíče	- požární odolnost EI15 DP3 C - neprůzvučnost dveří 32 dB - před zadáním do výroby zaměřit
D.8b / P		1	-	1			

TABULKA VÝPLNÍ OTVORŮ - DVEŘE

OZN.	SCHEMA, ROZMĚR	POČET (ks) 1.NP	POČET (ks) 2.NP	POČET (ks) celk.	MATERIÁL, POPIS	KOVÁNÍ	POZNÁMKA
D.9 / L	**PROTIPOŽÁRNÍ DVEŘE JEDNOKŘÍDLÉ PLNÉ V OCELOVÉ ZÁRUBNI PRO DODATEČNOU MONTÁŽ S DEKLAROVANÝM SOUČINITELEM PROSTUPU TEPLA (mezi vytápěným a nevytápěným prostorem) s BLOKOVÁNÍM** -světlý rozměr křídla 900x2100 -stavební otvor 970x2135 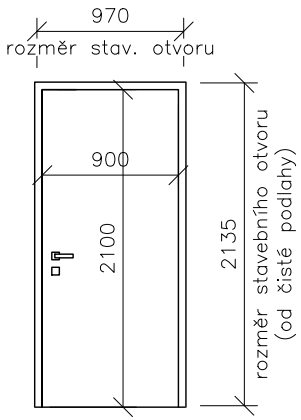 Tvar zárubně 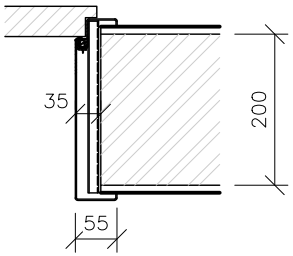 	-	1	1	-křídlo plné hladké protipožární s polodrážkou tl.40mm -povrch CPL laminát, hrany ABS, povrchová úprava spodní hrany proti vlhkosti -zárubeň protipožární ocelová určená pro dodatečnou montáž (dvoudílná obložková typu HDt) -celoobvodové těsnění -zárubeň bude mít povrchovou úpravu již z výroby - osazeno ve zděné stěně tl. 200 mm (plus omítka, příp. obklad-zaměřit) - samozavírač s funkcí blokování požárních dveří s napojením na odchodová tlačítka z obou stran- viz projekt slaboproudu -součinitel prostupu tepla dveří max. 2,5W/m²K (vytápěný vs nevytápěný prostor) -padací prahová lišta	- rozetové kování broušená nerez - klika-paniková klika (z učebny) - bezpečnostní vložka zámku - systém generálního klíče	- požární odolnost EI15 DP3 C - před zadáním do výroby zaměřit
D.9 / P		-	-	-	Barevnost zárubně RAL viz samostatná část PD Barevnost křídla RAL viz samostatná část PD		
D.10 / L	**PROTIPOŽÁRNÍ DVEŘE JEDNOKŘÍDLÉ PLNÉ V OCELOVÉ ZÁRUBNI PRO DODATEČNOU MONTÁŽ** -světlý rozměr křídla 800x2100 -stavební otvor 870x2135 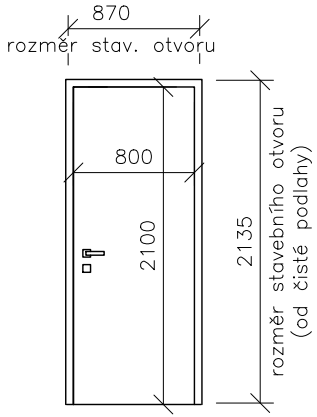 Tvar zárubně 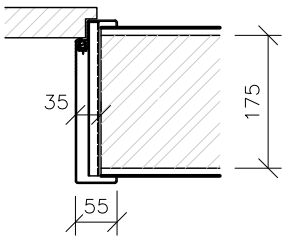 	1	-	1	-křídlo plné hladké protipožární s polodrážkou tl.40mm -povrch CPL laminát, hrany ABS, povrchová úprava spodní hrany proti vlhkosti -zárubeň protipožární ocelová určená pro dodatečnou montáž (dvoudílná obložková typu HDt) -celoobvodové těsnění -zárubeň bude mít povrchovou úpravu již z výroby - osazeno ve zděné stěně tl. 175 mm (plus omítka, příp. obklad-zaměřit) -samozavírač -padací prahová lišta	- rozetové kování broušená nerez - klika-klika - bezpečnostní vložka zámku - systém generálního klíče	- požární odolnost EI15 DP3 C - neprůzvučnost dveří 32 dB - před zadáním do výroby zaměřit
D.10 / P		-	1	1	Barevnost zárubně RAL viz samostatná část PD Barevnost křídla RAL viz samostatná část PD		

TABULKA VÝPLNÍ OTVORŮ - DVEŘE

OZN.	SCHEMA, ROZMĚR	POČET (ks) 1.NP	POČET (ks) 2.NP	POČET (ks) celk.	MATERIÁL, POPIS	KOVÁNÍ	POZNÁMKA
D.11 / L	**PROTIPOŽÁRNÍ DVEŘE JEDNOKŘÍDLÉ PLNÉ V OCELOVÉ ZÁRUBNI PRO DODATEČNOU MONTÁŽ** -světlý rozměr křídla 800x2100 -stavební otvor 870x2135 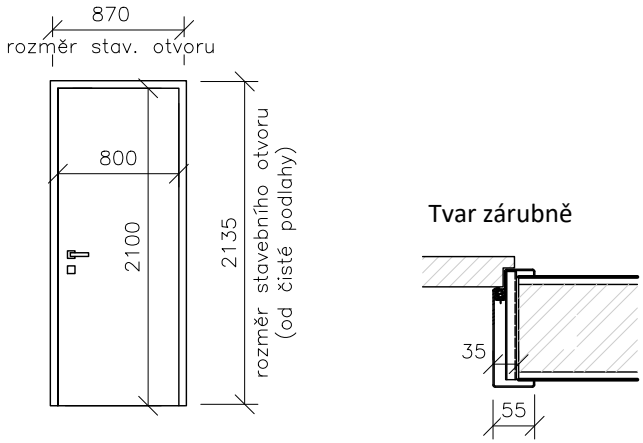	1	-	1	-křídlo plné hladké protipožární s polodrážkou tl.40mm -povrch CPL laminát, hrany ABS, povrchová úprava spodní hrany proti vlhkosti -zárubeň protipožární ocelová určená pro dodatečnou montáž (dvoudílná obložková typu HDt) -celoobvodové těsnění -zárubeň bude mít povrchovou úpravu již z výroby - osazeno v příčce tl. 115 mm (plus omítka, příp. obklad-zaměřit) -samozavírač -bez prahu Barevnost zárubně RAL viz samostatná část PD Barevnost křídla RAL viz samostatná část PD	- rozetové kování broušená nerez - klika-klika - bezpečnostní vložka zámku - systém generálního klíče	- požární odolnost EI15 DP3 C - před zadáním do výroby zaměřit
D.11 / P		-	-	-			
D.12 / L	**DVEŘE JEDNOKŘÍDLÉ PLNÉ V OCELOVÉ ZÁRUBNI PRO DODATEČNOU MONTÁŽ** -světlý rozměr křídla 900x2100 -stavební otvor 970x2135 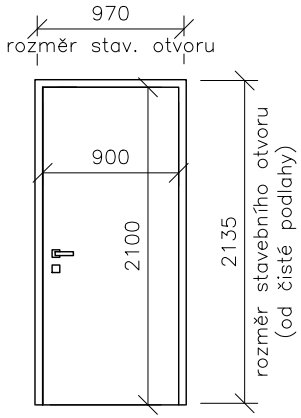	1	1	2	-křídlo plné hladké s polodrážkou tl.40mm -povrch CPL laminát, hrany ABS, povrchová úprava spodní hrany proti vlhkosti -zárubeň ocelová určená pro dodatečnou montáž (dvoudílná obložková typu HDt) -celoobvodové těsnění -zárubeň bude mít povrchovou úpravu již z výroby - osazeno ve zděné stěně tl. 175 mm (plus omítka, příp. obklad-zaměřit) - bez prahu Barevnost zárubně RAL viz samostatná část PD Barevnost křídla RAL viz samostatná část PD	- rozetové kování broušená nerez - klika-klika - bezpečnostní vložka zámku - systém generálního klíče	- bez požární odolnosti - před zadáním do výroby zaměřit
D.12 / P		1	2	3			

PROJEKTANT SI VYHRAZUJE PRÁVO SCHVÁLENÍ DÍLENSKÉ DOKUMENTACE PŘED ZAHÁJENÍM VÝROBY

VŠECHNY ROZMĚRY JE NUTNÉ OVĚŘIT NA STAVBĚ

TABULKA VÝPLNÍ OTVORŮ - DVEŘE

OZN.	SCHEMA, ROZMĚR	POČET (ks) 1.NP	POČET (ks) 2.NP	POČET (ks) celk.	MATERIÁL, POPIS	KOVÁNÍ	POZNÁMKA
D.13 / L	**DVEŘE JEDNOKŘÍDLÉ ČÁSTEČNĚ PROSKLENÉ V OCELOVÉ ZÁRUBNI PRO DODATEČNOU MONTÁŽ** -světlý rozměr křídla 900x2100 -stavební otvor 970x2135 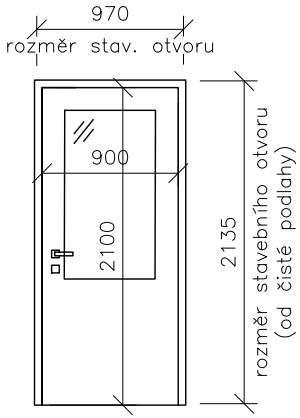 Tvar zárubně 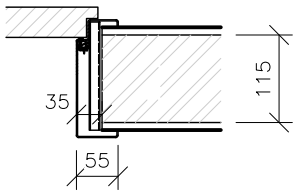 	1	1	2	-křídlo hladké částečně prosklené (horní cca 1/2-2/3) s polodrážkou tl.40mm -povrch CPL laminát, hrany ABS, povrchová úprava spodní hrany proti vlhkosti -zárubeň ocelová určená pro dodatečnou montáž (dvoudílná obložková typu HDt) -celoobvodové těsnění -zárubeň bude mít povrchovou úpravu již z výroby - zasklení bezpečnostní sklo ve třídě 1B1 (čiré) - osazeno ve zděné stěně tl. 115 mm (plus omítka, příp. obklad-zaměřit) - bez prahu Barevnost zárubně RAL viz samostatná část PD Barevnost křídla RAL viz samostatná část PD	- rozetové kování broušená nerez - klika-klika - bezpečnostní vložka zámku - systém generálního klíče	- před zadáním do výroby zaměřit
D.13 / P		-	-	-			
D.14 / L	**DVEŘE JEDNOKŘÍDLÉ PLNÉ V OCELOVÉ ZÁRUBNI PRO DODATEČNOU MONTÁŽ** -světlý rozměr křídla 900x2100 -stavební otvor 970x2135 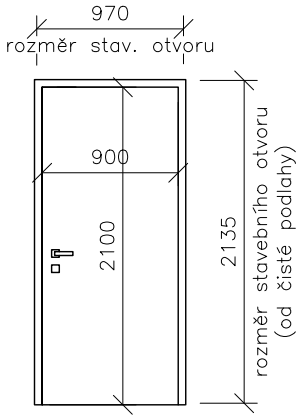 Tvar zárubně 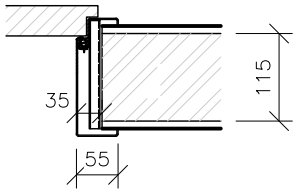 	-	1	1	-křídlo plné hladké s polodrážkou tl.40mm -povrch CPL laminát, hrany ABS, povrchová úprava spodní hrany proti vlhkosti -zárubeň ocelová určená pro dodatečnou montáž (dvoudílná obložková typu HDt) -celoobvodové těsnění -zárubeň bude mít povrchovou úpravu již z výroby - osazeno ve zděné stěně tl. 115 mm (plus omítka, příp. obklad-zaměřit) - bez prahu Barevnost zárubně RAL viz samostatná část PD Barevnost křídla RAL viz samostatná část PD	- rozetové kování broušená nerez - klika-klika - bezpečnostní vložka zámku - systém generálního klíče	- před zadáním do výroby zaměřit
D.14 / P		-	-	-			

TABULKA VÝPLNÍ OTVORŮ - DVEŘE

OZN.	SCHEMA, ROZMĚR	POČET (ks) 1.NP	POČET (ks) 2.NP	POČET (ks) celk.	MATERIÁL, POPIS	KOVÁNÍ	POZNÁMKA
D.15 / L	**DVEŘE JEDNOKŘÍDLÉ PLNÉ V OCELOVÉ ZÁRUBNI PRO DODATEČNOU MONTÁŽ PROTIHLUKOVÉ** -světlý rozměr křídla 800x2100 -stavební otvor 870x2135 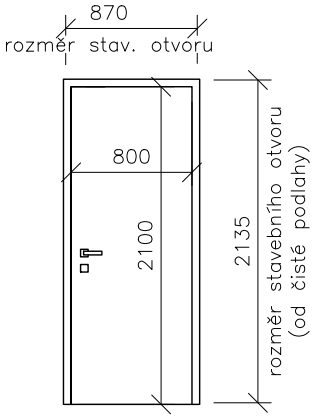 Tvar zárubně 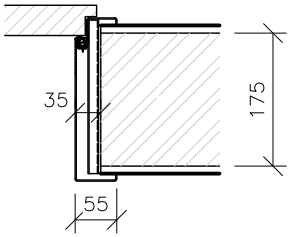 	-	-	-	-křídlo plné hladké s polodrážkou tl.40mm -povrch CPL laminát, hrany ABS, povrchová úprava spodní hrany proti vlhkosti -zárubeň ocelová určená pro dodatečnou montáž (dvoudílná obložková typu HDt) -celoobvodové těsnění -zárubeň bude mít povrchovou úpravu již z výroby - osazeno ve zděné stěně tl. 175 mm (plus omítka, příp. obklad-zaměřit) - bez prahu - padací prahová lišta Barevnost zárubně RAL viz samostatná část PD Barevnost křídla RAL viz samostatná část PD	- rozetové kování broušená nerez - klika-klika - bezpečnostní vložka zámku - systém generálního klíče	- před zadáním do výroby zaměřit - neprůzvučnost dveří 32 dB
D.15 / P		1	-	1			
D.16 / L	**DVEŘE JEDNOKŘÍDLÉ PLNÉ V OCELOVÉ ZÁRUBNI PRO DODATEČNOU MONTÁŽ** -světlý rozměr křídla 800x2100 -stavební otvor 870x2135 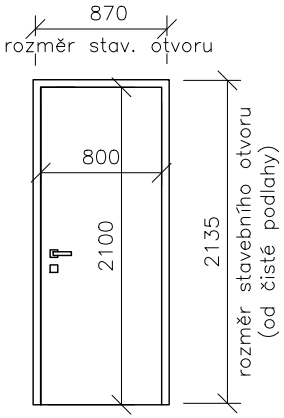 Tvar zárubně 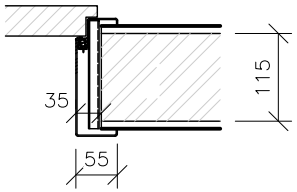 	1	1	2	-křídlo plné hladké s polodrážkou tl.40mm -povrch CPL laminát, hrany ABS, povrchová úprava spodní hrany proti vlhkosti -zárubeň ocelová určená pro dodatečnou montáž (dvoudílná obložková typu HDt) -celoobvodové těsnění -zárubeň bude mít povrchovou úpravu již z výroby - osazeno ve zděné stěně tl. 115 mm (plus omítka, příp. obklad-zaměřit) - bez prahu Barevnost zárubně RAL viz samostatná část PD Barevnost křídla RAL viz samostatná část PD	- rozetové kování broušená nerez - klika-klika - bezpečnostní vložka zámku - systém generálního klíče	- před zadáním do výroby zaměřit
D.16 / P		1	1	2			

TABULKA VÝPLNÍ OTVORŮ - DVEŘE

OZN.	SCHEMA, ROZMĚR	POČET (ks) 1.NP	POČET (ks) 2.NP	POČET (ks) celk.	MATERIÁL, POPIS	KOVÁNÍ	POZNÁMKA
D.17 / L	**DVEŘE JEDNOKŘÍDLÉ PLNÉ V OCELOVÉ ZÁRUBNI PRO DODATEČNOU MONTÁŽ** -světlý rozměr křídla 700x2100 -stavební otvor 770x2135 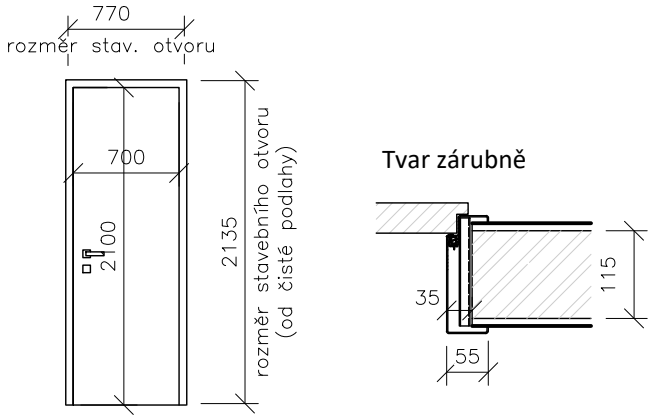 	4	2	6	-křídlo plné hladké s polodrážkou tl.40mm -povrch CPL laminát, hrany ABS, povrchová úprava spodní hrany proti vlhkosti -zárubeň ocelová určená pro dodatečnou montáž (dvoudílná obložková typu HDt) -celoobvodové těsnění -zárubeň bude mít povrchovou úpravu již z výroby - osazeno ve zděné stěně tl. 115 mm (plus omítka, příp. obklad-zaměřit) - bez prahu Barevnost zárubně RAL viz samostatná část PD Barevnost křídla RAL viz samostatná část PD	- rozetové kování broušená nerez - klika-klika - 7x WC klička, 3xbezpečnostní vložka zámku - systém generálního klíče	- před zadáním do výroby zaměřit
D.17 / P		4	-	4			
D.18	**INTERIÉROVÉ OKNO (světlíkový rám ze zárubňového profilu s fixním zasklením)** -stavební otvor 2850x1035 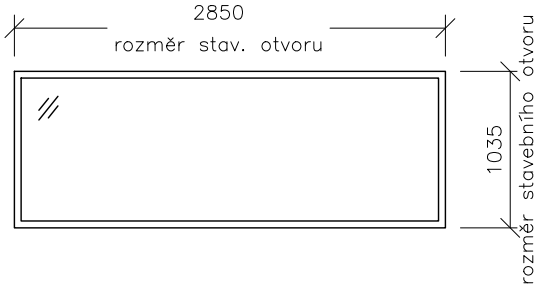 	2	2	4	-interiérové pevné okno se zasklením bezpečnostním sklem ve třídě 1B1 (čiré) -zárubeň ocelová zasklívací určená pro dodatečnou montáž vzhledově shodná jako zárubně dveří (dvoudílná obložková typu HDt) -zárubeň bude mít povrchovou úpravu již z výroby - osazeno ve zděné stěně tl. 175 mm (plus omítka, příp. obklad-zaměřit) Barevnost zárubně RAL viz samostatná část PD		

TABULKA VÝPLNÍ OTVORŮ - DVEŘE

OZN.	SCHEMA, ROZMĚR	POČET (ks) 1.NP	POČET (ks) 2.NP	POČET (ks) celk.	MATERIÁL, POPIS	KOVÁNÍ	POZNÁMKA
D.19	**POSUVNÉ DVEŘE PO ZDI (s bočním dorazem, bez obkladu ostění obložkami)** - stavební otvor 700x2135 - uvažovaná šířka průchodu ~650 mm 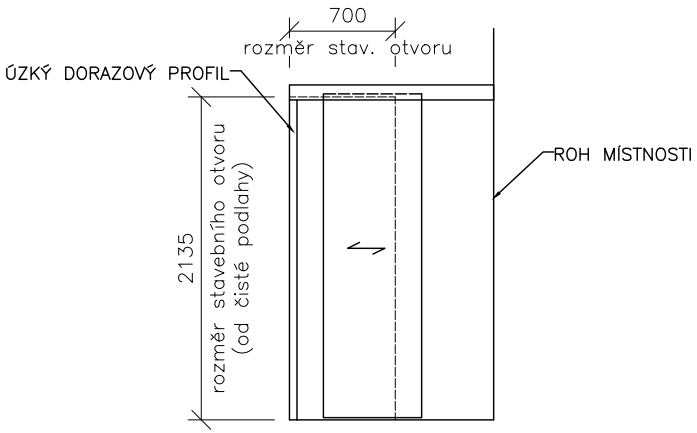 	1	-	1	- posuvné dveře CPL laminát s kolejnicí jdoucí před stěnou - vč. dorazového profilu u stěny a krycího profilu kolejnice, bez obkladu obložkami, ostění pouze omítnuto a obloženo obkladem - rozměr zaměřit a výrobek přizpůsobit, aby kolejnice šla až do rohu místnosti a maximalizoval se průchod -zvolit úzký kolejnicový systém, aby nezasahoval do okna - bez prahu Barevnost RAL viz samostatná část PD	-wc set pro posuvné dveře, broušená nerez	- před zadáním do výroby zaměřit
		-	-	-			
		-	-	-			